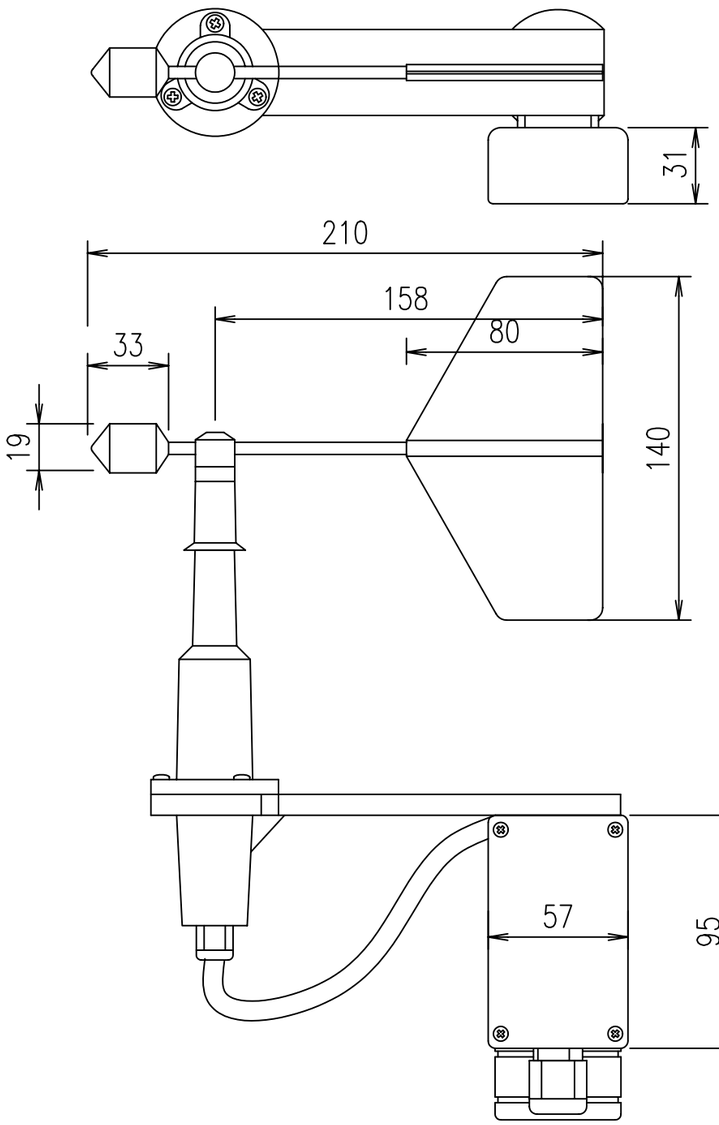

結線図

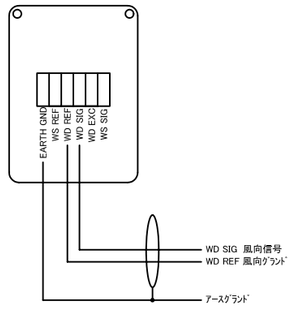

仕　様

型　　式	CYG-3302	CYG-3302VM,LM 一般仕様はCYG-3302と同じ
測定レンジ	0-355deg	
起動風速	0.5m/s(A)　1.2m/s	電圧出力(VM) 風向:0-1V/0-360° 電源:8-24VDC/5mA/12VDC 電流出力(LM)2線式 風向:4-20mA/0-360° 電源:8-30VDC 2線式/20mA
耐風速	40m/s	
測定方法	ポテンショメータ	
出　　力	0-10Kohm　±20%	
精　　度	±5deg	
大 き さ	直径22cm 170g	
	32cmH×21cm(アーム)	
動作温度	-50～+50℃	
取付方法	外径34mmφパイプに差込	

パイプ取付部　矢視図

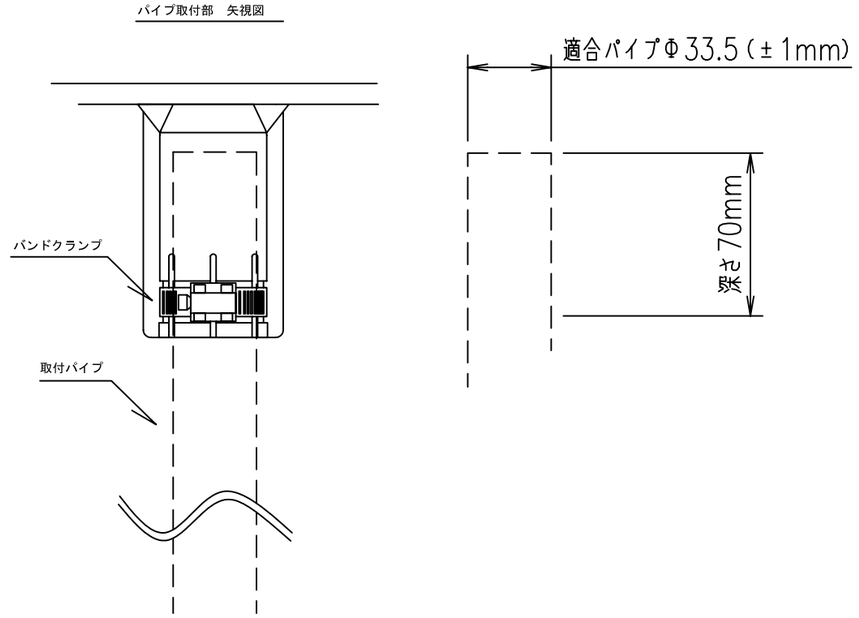

					承認	設計	製図 y. kaneko	図面名称	図面番号 CYG－3302	Climatec
					検図	作成年月日	縮尺 1/2.5(A3)	製品名称 矢羽風向計		
記号	年月日	変 更 事 由	担当	承認						